## XILINX SPARTAN-3 FPGA MODULE BLOCK SCHEME MODEL: XM2F3-200-1 62.5M Rev.B

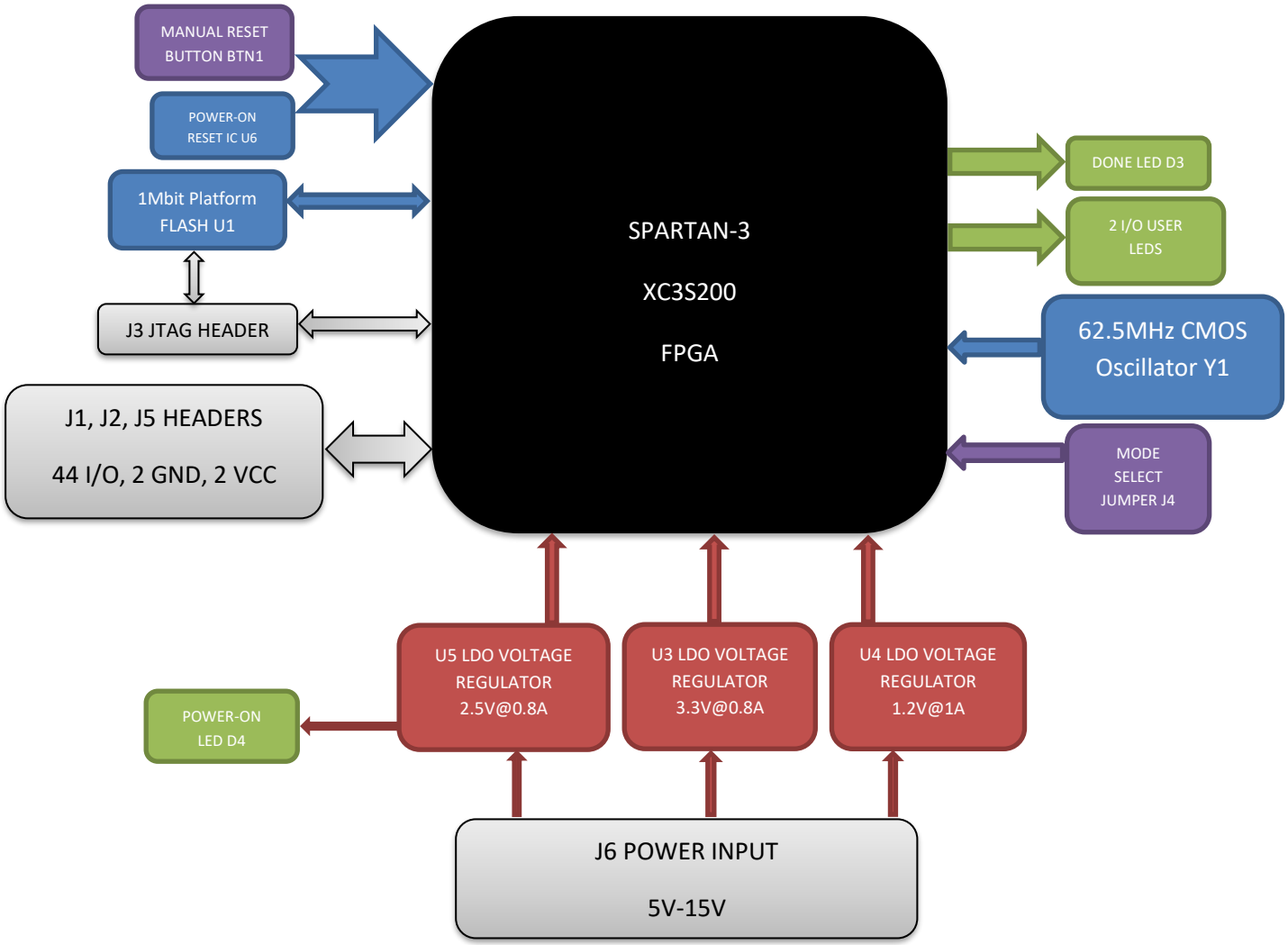

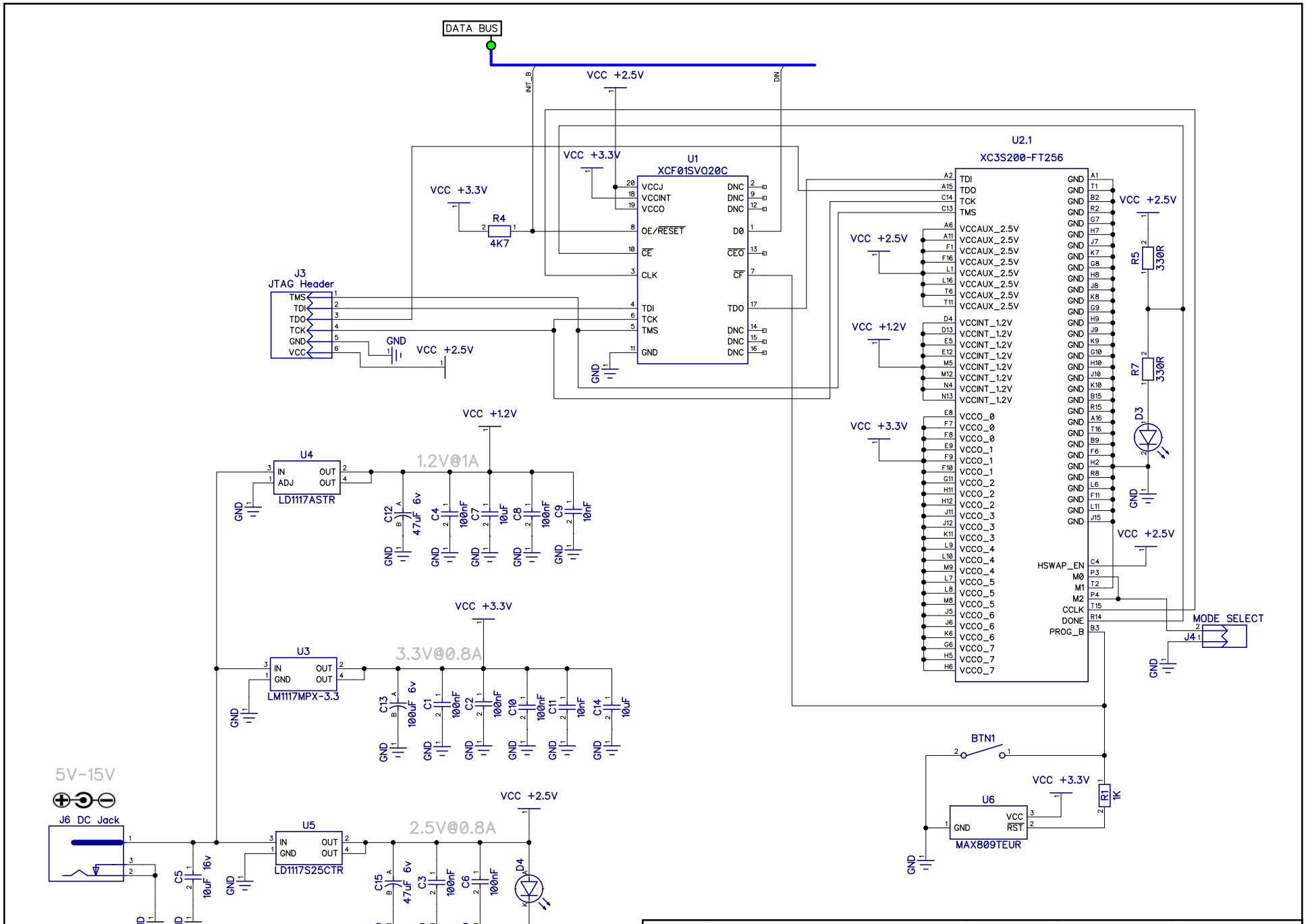


| XILINX SPARTAN-3 FPGA MODULE | | | |
|---|---|---|---|
| MODEL: XM2F3-200-1 62.5M | Rev. B | 20.10.2022 | Sheet 1/2 |
| POWER, JTAG | | | PLDkit OU<br>www.pldkit.com |

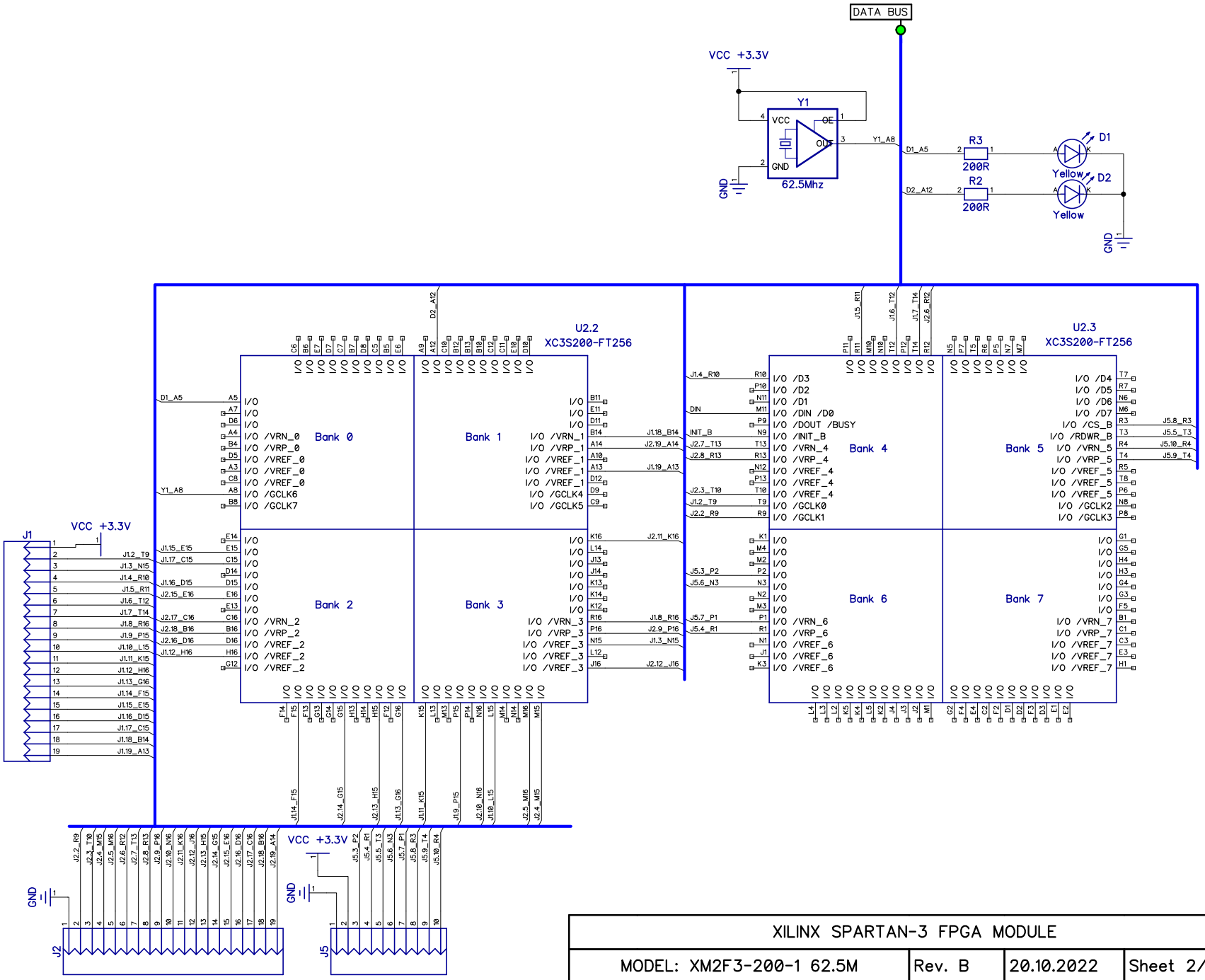


| XILINX SPARTAN-3 FPGA MODULE | | | |
|---|---|---|---|
| MODEL: XM2F3-200-1 62.5M | Rev. B | 20.10.2022 | Sheet 2/2 |
| I/O | | | PLDkit OU<br>www.pldkit.com |

5V-15V

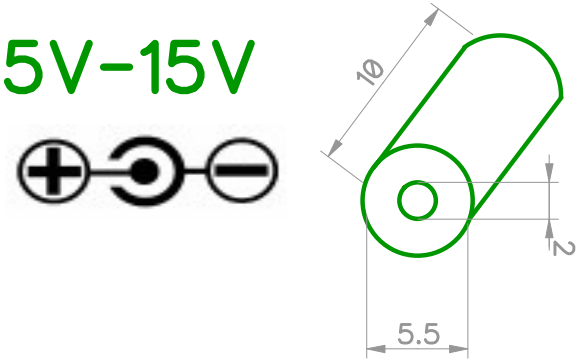


Requirements for DC Power Plug

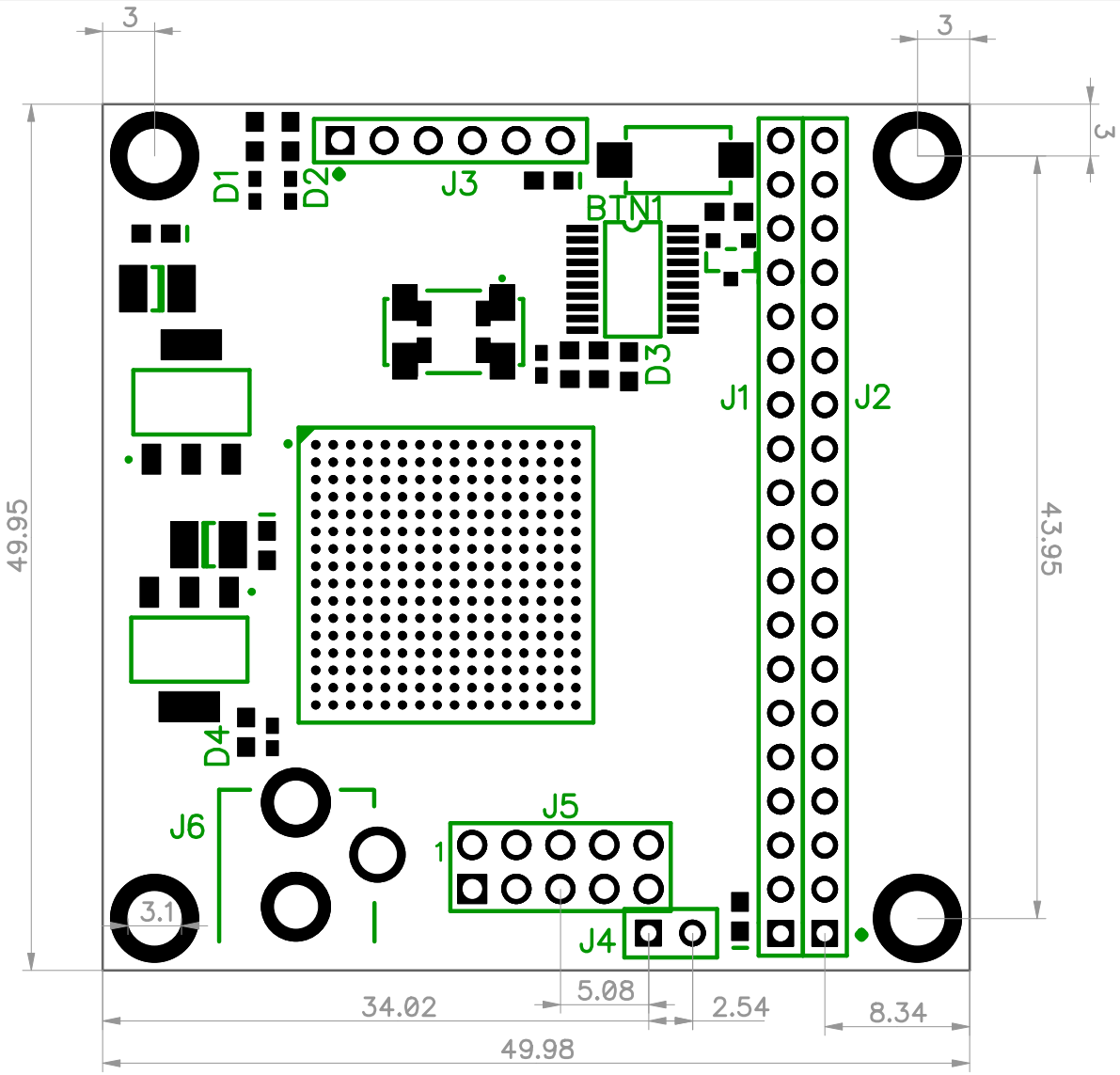


All dimensions in mm

| XILINX SPARTAN-3 FPGA MODULE | | | |
|---|---|---|---|
| MODEL: XM2F3 | Rev. A | 30.05.2017 | Sheet 1/1 |
| PCB LAYOUT | | | PLDkit OU<br>www.pldkit.com |

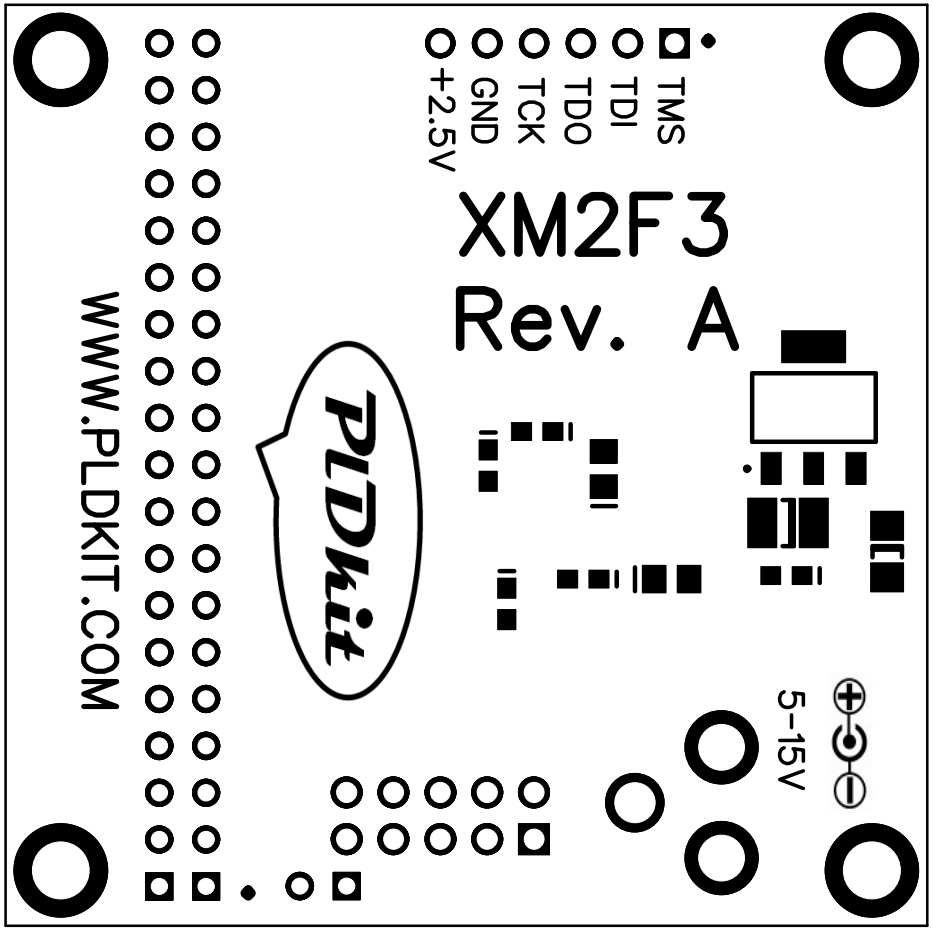


| XILINX SPARTAN-3 FPGA MODULE | | | |
|---|---|---|---|
| MODEL: XM2F3 | Rev. A | 30.05.2017 | Sheet 1/1 |
| PCB LAYOUT | | | PLDkit OU<br>www.pldkit.com |

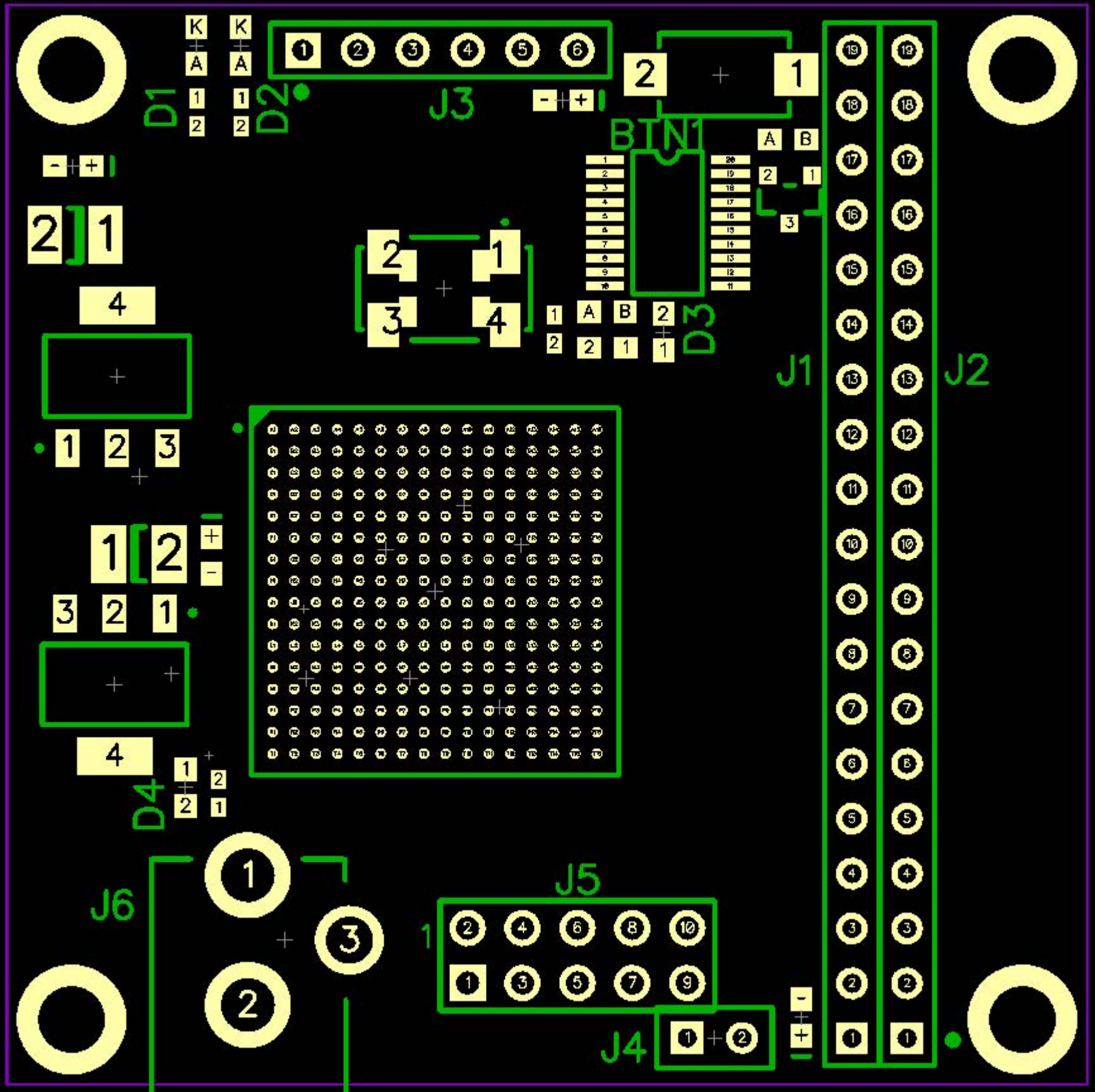
D1
D2
J3
BIN1
D3
J1
J2
D4
J6
J5
J4